Hoja de Datos Técnicos

DOWSIL™ FIRESTOP 700 Sealant

Sellador de silicona monocomponente resistente al fuego para juntas lineales exteriores y juntas de penetración

Características y Beneficios

- Sellador monocomponente de bajo módulo
- Cura a temperatura ambiente cuando se expone a la humedad del aire
- Curado neutro, libre de halógenos
- Fácil de aplicar: sin asentamiento
- Excelente adhesión sin imprimación a la mayoría de los sustratos de construcción porosos y no porosos
- Excelentes características climáticas, incluyendo la resistencia al ozono, la radiación UV y las temperaturas extremas
- Larga vida útil
- Conforme a la norma ISO 11600-F&G-25LM
- Capacidad de movimiento de las juntas ±50% (ISO 9047)
- Sin tacto pegajoso en 1,5 horas
- Resistencia al fuego probada y clasificada B,s2,d0 según la norma EN13501-1
- Resistencia al fuego probada para juntas lineales según la norma EN1366-4 y BS 476 Parte 22
- Resistencia al fuego probada para sellados de penetración según BS 476-22
- Se puede lograr una clasificación de resistencia al fuego en integridad (E) y aislamiento (EI) de hasta 240 minutos-4 horas dependiendo de la configuración de la junta
- Marcado CE como sellador resistente al fuego según la norma EAD 350141-00-1106 (ETAG 026)
- Aprobación de la Defensa Civil para los Emiratos Árabes Unidos
- Aprobado para la norma ferroviaria EN 45545-2, R22/R23/R24-HL2

DISTRIBUCIONES IMPER-PLAK SAS

Aplicaciones

- El sellado de juntas de expansión lineal vertical y horizontal y juntas de penetración de tuberías y cables en paredes resistentes al fuego

®™ Marca de The Dow Chemical Company ("Dow") o de una compañía afiliada de Dow

© 2017–2020 The Dow Chemical Company. Todos los derechos reservados.

Forma No. 62-0905-05-1020 S2D

Propiedades Típicas

Atención: Estos valores no deben ser utilizados para preparar especificaciones.

Prueba	Propiedad	Unidad	Valor
ASTM[1] D2202	Asentamiento	mm	Máx. 1
CTM[2] 0097B	Densidad	g/cm^3	1,48
CTM 98B	Tiempo de trabajo	minutos	15
ASTM C679	Tiempo de endurecimiento (23°C, 50% H.R.)	horas	1,5
CTM 663A	Velocidad de curado (23°C, 50% H.R)	mm	Tras 1 día: 2
ISO[3] 8339	Resistencia a la tensión	MPa	0,57
ISO 8339	Alargamiento a la rotura	%	345
ISO 8339	Módulo al 100%	MPa	0,39
ISO 9047	Capacidad de movimiento de las juntas	%	±50
ASTM D2240	Rigidez, Durómetro	Shore A	26
	Temperatura de aplicación	°C	+5 to +40
	Temperatura de servicio	°C	De -50 a +180
EN[4]13501-1	Índice de reacción al fuego	N/D	Clase B, s2, d0
EN13501-2	Índice de reacción al fuego	min	Hasta 4 horas de integridad y aislamiento dependiendo de los detalles de las juntas
Eurofins	COV	N/D	Certificación Indoor Air Comfort Gold
	Vida útil	meses	12

1. ASTM: Sociedad Americana de Pruebas y Materiales.
2. CTM: métodos de prueba corporativos, copias de los CTM disponibles bajo demanda.
3. ISO: Organización Internacional de Normalización.
4. EN: Normativa europea.

DISTRIBUCIONES IMPER-PLAK S.A.S

Descripción

DOWSIL™ FIRESTOP 700 es un sellador de silicona de bajo módulo, monocomponente, de curado neutro y resistente al fuego. Tiene una excelente adhesión sin imprimación a una variedad de sustratos de construcción comunes, incluyendo piedra, acero, mampostería, ladrillo, madera, etc. Es ideal para el sellado de fachadas de edificios y juntas de expansión donde se requiere una clasificación de resistencia al fuego. También es adecuado para su uso en sistemas de sellado de pequeñas penetraciones donde las tuberías y los cables pasan a través de estructuras de paredes con clasificación de resistencia al fuego.

Especificaciones Técnicas y Normas

DOWSIL™ FIRESTOP 700 Sealant ha sido probado en configuraciones de juntas de expansión lineal según la norma EN1366-4 y BS 476 Parte 22/1987. También ha sido probado en sistemas de penetración de tuberías y cables según la BS 476 Parte 22/1987.

DOWSIL™ FIRESTOP 700 Sealant tiene el marcado CE según la EAD350141-00-1106 (ETAG 026).

DOWSIL™ FIRESTOP 700 tiene una Euroclase B, s2,d0 según la EN 13501-1 (Reacción al fuego).

®™ Marca de The Dow Chemical Company ("Dow") o de una compañía afiliada de Dow
DOWSIL™ FIRESTOP 700 Sealant
© 2017–2020 The Dow Chemical Company. Todos los derechos reservados.

Especificaciones Técnicas y Normas (Continuado)

DOWSIL™ FIRESTOP 700 tiene la aprobación de la Defensa Civil para los Emiratos Árabes Unidos.

Cumple con los requisitos de los selladores de categoría 1 de la SNJF.

Cumple con los requisitos de la DIN 18545, T2 y la clase E de DIN 18540, T2, ISO 11600-F&G-25LM.

	Resultado	Versiones de reglamento o protocolo
Regulación VOC Francesa	A+	Regulation of March and May 2011 (DEVL1101903D and DEVL1104875A)
CRM Francesa	Aprobado	Regulation of April and May 2009 (DEVP0908633A and DEVP0910046A)
AgBB/ABG	Aprobado	Anforderungen an bauliche Anlagen bezOglich des Gesundheitsschutzes (ABG), Entwurf 31.08.2017/August 2018 (AgBB)
Regulación Belga	Aprobado	Royal decree of May 2014 (C-2014/24239)
EMICODE	EC 1 Superior	April 2019
Calidad de Aire Interior y Confort	Aprobado	Indoor Air Comfort 6.0 of February 2017
Calidad de Aire Interior y Confort GOLD	Aprobado	Indoor Air Comfort GOLD 6.0 of February 2017
BREEAM Internacional	Es Conforme	BREEAM International New Construction v2.0 (2016)
BREEAM Noruega	Aprobado	BREEAM-NOR New Construction v1.2 (2019)
CDPH	Aprobado	
Byggvarubedomningen	Listado	

DISTRIBUCIONES IMPER-PLAK S.A.S

Clasificación de Resistencia al Fuego

Se dispone de datos de ensayos de resistencia al fuego que muestran que el sellador DOWSIL™ FIRESTOP 700 Sealant puede alcanzar una clasificación de resistencia al fuego de hasta 4 horas (integridad y aislamiento) en configuraciones específicas de juntas y de penetración.

Los datos de los ensayos proporcionan una buena indicación del rendimiento esperado del sellador en casos de incendio. Los usuarios deben asegurarse de que las aplicaciones específicas para las que se usa el sellador DOWSIL™ FIRESTOP 700 Sealant son adecuadas y puede que sea necesario realizar pruebas en un sistema concreto.

Para lograr cualquier clasificación de resistencia al fuego específica, todos los sustratos que se utilicen en el sistema deben tener al menos una clasificación de resistencia al fuego equivalente.

®™ Marca de The Dow Chemical Company ("Dow") o de una compañía afiliada de Dow
DOWSIL™ FIRESTOP 700 Sealant
© 2017–2020 The Dow Chemical Company. Todos los derechos reservados.

Diseño de las Juntas

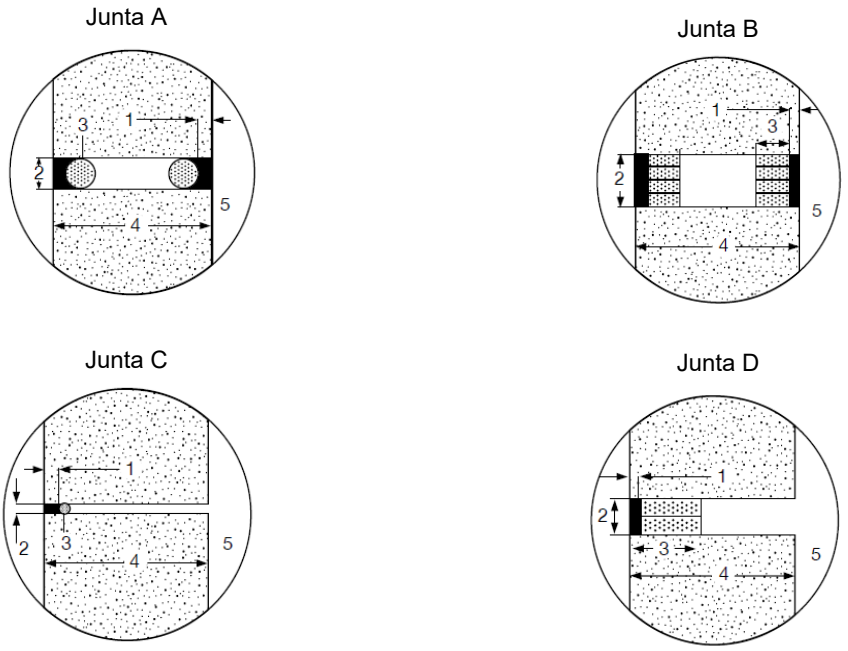

Figura 1: Típico diseño de sistema de juntas lineal para el sellador DOWSIL™ FIRESTOP 700 Sealant.

Leyenda

1. Profundidad de la junta
2. Anchura de la junta
3. Material de soporte de diámetro de profundidad (lana mineral o fondo de junta)
4. Espesor de la pared de soporte
5. Lado del fuego (FS) o lado sin fuego (NFS)

DISTRIBUCIONES IMPER PLAK S.A.S

Cuando se diseñan juntas usando el sellador DOWSIL™ FIRESTOP 700 Sealant, el ancho mínimo debe ser de 6 mm.

Los tipos de juntas de expansión que se han probado se muestran en la figura 1. El tipo de junta seleccionado dependerá de los requisitos de resistencia al fuego para el proyecto y la estética del edificio. El logro de los índices de fuego específicos depende de la configuración de la junta. En la tabla 1 se ofrece información detallada. Se permite la interpolación dentro del rango probado entre la anchura nominal máxima y mínima de la junta, siempre que la profundidad total del sellado, incluido el material de respaldo, sea igual o superior. Se dispone de otras normas que definen el proceso de aplicación ampliado de los resultados de las pruebas.

Por favor, consulte a su representante local de Dow para que le ayude con los requisitos de diseño específicos.

®™ Marca de The Dow Chemical Company ("Dow") o de una compañía afiliada de Dow
DOWSIL™ FIRESTOP 700 Sealant
© 2017–2020 The Dow Chemical Company. Todos los derechos reservados.

Tabla 1: Resultados de ensayos de resistencia al fuego para juntas lineales verticales en la muros. Juntas tipo A, B, C o D según la Figura 1.

Ancho		Profundidad	Espesor de la Pared	Soporte		Tipo de Junta	Estándar	Clase de Resistencia al Fuego E	Clase de Resistencia al Fuego EI	Posición del Sellador
6 mm	x	10 mm	230 mm	25 mm	CF	D	BS476-22	4 horas	4 horas	NFS
10 mm	x	10 mm	230 mm		PE	C	BS476-22	2 horas	2 horas	NFS
10 mm	x	10 mm	230 mm	25 mm	MW	D	BS476-22	2 horas	2 horas	NFS
10 mm	x	10 mm	230 mm		PE	A	BS476-22	3 horas	4 horas	FS + NFS
10 mm	x	10 mm	230 mm	25 mm	MW	B	BS476-22	4 horas	4 horas	FS + NFS
10 mm	x	15 mm	230 mm	25 mm	MW	D	BS476-22	4 horas	4 horas	NFS
10 mm	x	20 mm	230 mm	25 mm	CF	D	BS476-22	4 horas	4 horas	NFS
15 mm	x	10 mm	230 mm	25 mm	MW	D	BS476-22	4 horas	4 horas	NFS
15 mm	x	15 mm	230 mm	25 mm	CF	D	BS476-22	4 horas	4 horas	NFS
15 mm	x	15 mm	230 mm	25 mm	CF	B	BS476-22	4 horas	4 horas	FS + NFS
15 mm	x	20 mm	230 mm	25 mm	CF	D	BS476-22	4 horas	4 horas	NFS
20 mm	x	10 mm	230 mm	25 mm	MW	D	BS476-22	4 horas	4 horas	NFS
20 mm	x	15 mm	230 mm	25 mm	CF	D	BS476-22	4 horas	4 horas	NFS
20 mm	x	20 mm	230 mm		PE	C	BS476-22	4 horas	3 horas	NFS
20 mm	x	20 mm	230 mm	25 mm	CF	D	BS476-22	4 horas	4 horas	NFS
20 mm	x	20 mm	230 mm		PE	C	BS476-22	4 horas	3 horas	FS + NFS
25 mm	x	15 mm	230 mm	25 mm	CF	D	BS476-22	4 horas	4 horas	NFS
25 mm	x	20 mm	230 mm	25 mm	CF	D	BS476-22	4 horas	4 horas	NFS
10 mm	x	10 mm	230 mm		PE	C	BS476-22	4 horas	3 horas	FS
10 mm	x	10 mm	230 mm	25 mm	MW	D	BS476-22	4 horas	4 horas	FS
25 mm	x	20 mm	230 mm		PE	C	BS476-22	2 horas	1 horas	FS
50 mm	x	25 mm	150 mm	50 mm	MW	D	BS476-22	2 horas	2 horas	NFS
40 mm	x	20 mm	150 mm	25 mm	MW	D	BS476-22	2 horas	1 horas	NFS
10 mm	x	10 mm	150 mm		PU/PE	A	EN1366-4	E 240	EI 240	FS+NFS
10 mm	x	10 mm	150 mm	60 mm	MW	B	EN1366-4	E 240	EI 240	FS+NFS
30 mm	x	10 mm	150 mm	60 mm	MW	B	EN1366-4	E 240	EI 240	FS+NFS
30 mm	x	10 mm	150 mm		PU/PE	A	EN1366-4	E 240	EI 240	FS+NFS
30 mm	x	15 mm	150 mm	60 mm	MW	D	EN1366-4	E 240	EI 240	NFS

DISTRIBUCIONES IMPER-PLAK S.A.S

®™ Marca de The Dow Chemical Company ("Dow") o de una compañía afiliada de Dow
DOWSIL™ FIRESTOP 700 Sealant
© 2017–2020 The Dow Chemical Company. Todos los derechos reservados.

Tabla 2: Resultados de ensayos de resistencia al fuego para juntas lineales horizontales en la pared. Juntas tipo A, B, C o D según la Figura 1.

Ancho		Profundidad	Espesor de la Pared	Soporte		Tipo de Junta	Estándar	Clase de Resistencia al Fuego E	Clase de Resistencia al Fuego EI	Posición del Sellador
10 mm	x	10 mm	150 mm		PU/PE	A	EN1366-4	E 240	EI 240	FS+NFS
30 mm	x	10 mm	150 mm		PU/PE	A	EN1366-4	E 240	EI 240	FS+NFS
10 mm	x	10 mm	150 mm	60 mm	MW	B	EN1366-4	E 240	EI 240	FS+NFS
30 mm	x	10 mm	150 mm	60 mm	MW	B	EN1366-4	E 240	EI 240	FS+NFS
30 mm	x	15 mm	150 mm	60 mm	MW	D	EN1366-4	E 240	EI 240	NFS

Diseño de Penetración

DOWSIL™ FIRESTOP 700 Sealant se ha desarrollado para su uso en aplicaciones de sellado de pequeñas penetraciones donde debe utilizarse junto con un material de soporte específico. Las juntas de penetración típicas se ilustran en la Figura 2. Las aberturas rectangulares o redondas pueden dejarse sin nada o pueden rellenarse con uno o varios penetrantes. Los penetrantes se suelen centrar en la abertura como se ilustra en la Figura 3. También puede haber material de soporte (lana mineral).

Para penetraciones mayores, se debe usar DOWSIL™ 3-6548 RTV Silicone Foam. Para más información, consulte la ficha técnica correspondiente.

El logro de los índices de fuego específicos depende de la configuración de la junta. En la tabla 3 se ofrece información detallada. Por favor, consulte a su representante local de Dow para que le ayude con los requisitos de diseño específicos.

DISTRIBUCIONES IMPER-PLAK S.A.S

Tabla 3: Resultados de ensayos de resistencia al fuego para pequeñas penetraciones en la pared. Juntas tipo A, B o C según la Figura 2.

Tamaño de la penetración			Espesor de la Pared	Servicios	Diseño de Penetración	Estándar	Integridad E	Aislamiento I
150 mm	x	150 mm	230 mm	Junta vacía (A)	10 mm FS 700 + 75 mm lana mineral	BS476-22	4 horas	1 hora
150 mm	x	150 mm	230 mm	Junta vacía (A)	20 mm FS 700 + 50 mm lana mineral	BS476-22	4 horas	1 hora
150 mm	x	150 mm	230 mm	100 mm Ø tubería de acero (B)	10 mm FS 700 + 75 mm lana mineral	BS476-22	4 horas	1 hora
150 mm	x	150 mm	230 mm	25 mm Ø tubería de acero (B)	10 mm FS 700 + 75 mm lana mineral	BS476-22	4 horas	3 horas
150 mm	x	150 mm	230 mm	25 mm Ø cable (B)	20 mm FS 700 + 25 mm lana mineral	BS476-22	2 horas	1 hora
150 mm	x	150 mm	230 mm	25 mm Ø tubería de acero (B)	20 mm FS 700 + 75 mm lana mineral	BS476-22	4 horas	4 horas
150 mm	x	150 mm	230 mm	1x25 mm cable, 4x12.5 mm (C)	10 mm FS 700 + 75 mm lana mineral	BS476-22	4 horas	1 hora

®™ Marca de The Dow Chemical Company ("Dow") o de una compañía afiliada de Dow
DOWSIL™ FIRESTOP 700 Sealant
© 2017–2020 The Dow Chemical Company. Todos los derechos reservados.

Tabla 3: Resultados de ensayos de resistencia al fuego probada para pequeñas penetraciones en la pared. Juntas tipo A, B o C según la Figura 2. (Continuado)

Tamaño de la penetración			Espesor de la Pared	Servicios	Diseño de Penetración	Estándar	Integridad E	Aislamiento I
150 mm	x	150 mm	230 mm	1x25 mm cable, 4x12.5 mm (C)	20 mm FS 700 + 75 mm lana mineral	BS476-22	4 horas	4 horas
50 mm	Ø	230 mm		Junta vacía (A)	20 mm FS 700 + 25 mm lana mineral	BS476-22	4 horas	4 horas
50 mm	Ø	230 mm		25 mm cable (B)	20 mm FS 700 + 25 mm lana mineral	BS476-22	4 horas	4 horas
15 mm	Ø	230 mm		1 x 13 A cable (A)	15 mm x 6 mm FS 700	BS476-22	2 horas	2 horas
20 mm	Ø	230 mm		1 x 13A Flex (A)	20 mm x 6 mm FS 700	BS476-22	2 horas	2 horas
25 mm	Ø	230 mm		2 x 13A cables (C)	25 mm x 6 mm FS 700	BS476-22	2 horas	2 horas
30 mm	Ø	230 mm		2 x 30A cables (C)	30 mm x 6 mm FS 700	BS476-22	2 horas	2 horas
50 mm	Ø	230 mm		5 x 30A cables (C)	50 mm x 6 mm FS 700	BS476-22	2 horas	2 horas

Leyenda
FS: Prueba en horno del lado del fuego.
NFS: Prueba en horno del lado sin fuego.
CF: Fibra cerámica, manta de silicato de aluminio de 128 kg/m^3 de densidad nominal.
MW: Lana mineral de 45-100-180 kg/m^3 de densidad nominal.
PE: Espuma de polietileno de célula cerrada de 35 kg/m^3 de densidad nominal.
Ø: Diámetro exterior de la abertura.

DISTRIBUCIONES IMPER-PLAK SAS

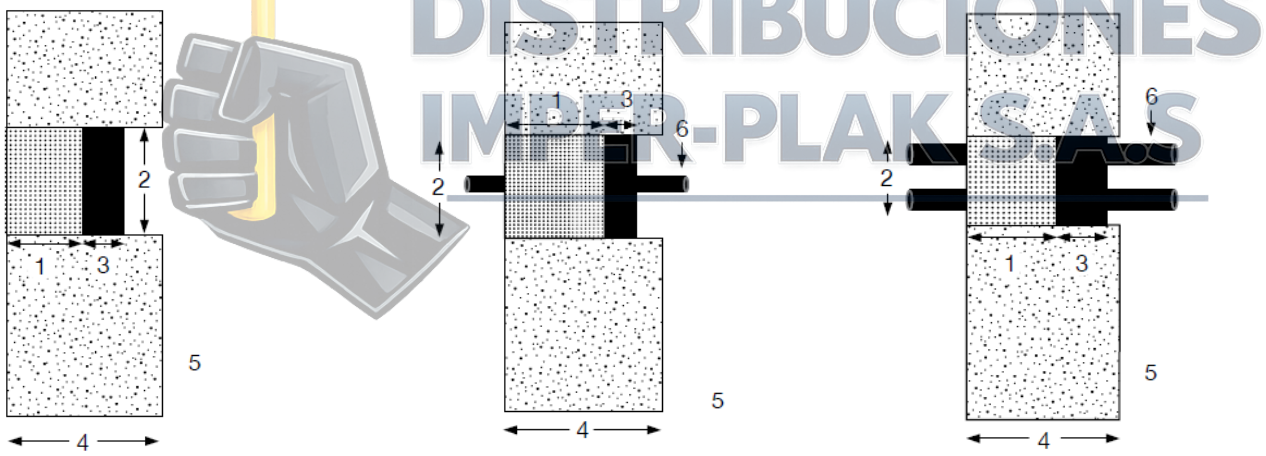

Figura 2: Penetración de servicio típica en una pared. De izquierda a derecha: Junta vacía (A), penetrante único (B), múltiples penetrantes (C)

®™ Marca de The Dow Chemical Company ("Dow") o de una compañía afiliada de Dow
DOWSIL™ FIRESTOP 700 Sealant
© 2017–2020 The Dow Chemical Company. Todos los derechos reservados.

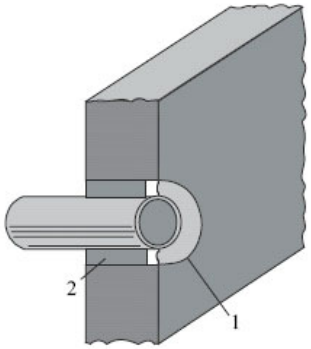

Figura 3: Ilustración de la penetración centrada en una pared.

Leyenda
1. DOWSIL™ FIRESTOP 700 Sealant
2. Material de soporte (MW)

Preparación del Sustrato

Limpieza

Asegúrese de que las superficies estén limpias, secas, firmes y sin escarchas. Limpie todas las juntas de agentes de desmolde, repelentes al agua, lechada, polvo, suciedad, sellantes antiguos y otros contaminantes que puedan perjudicar la adhesión. Los sustratos metálicos deben desengrasarse, granallarse/lavarse para eliminar cualquier contaminante que pueda perjudicar la adhesión. Se pueden utilizar disolventes adecuados como el alcohol isopropílico, la acetona o el limpiador DOWSIL™ R-40 Universal Cleaner para limpiar los sustratos metálicos[1].

Para obtener más asesoramiento sobre la limpieza de sustratos específicos, póngase en contacto con el departamento de servicios técnicos.

[1]Cuando use cualquier tipo de disolvente, mantenga siempre una ventilación adecuada. Evite el calor, las chispas y las llamas directas. Observe y siga todas las precauciones indicadas en la etiqueta del recipiente del disolvente o en la hoja de datos de seguridad del producto, tal como lo recomiendan el fabricante del disolvente y las regulaciones federales, estatales y locales aplicables.

DISTRIBUCIONES IMPER-PLAK S.A.S

Adhesión

El sellador DOWSIL™ FIRESTOP 700 Sealant tiene una excelente adhesión a la mayoría de los sustratos de construcción comunes.

En caso de duda, o si se trata de sustratos inusuales, póngase en contacto con el departamento de servicios técnicos.

El cemento o el hormigón deben imprimarse con DOWSIL™ P Primer para una adhesión óptima.

Dow llevará a cabo pruebas específicas de adhesión y compatibilidad en sustratos individuales para asegurar que se puedan hacer las recomendaciones correctas. En caso de duda sobre cualquier aspecto del uso del sellador DOWSIL™ FIRESTOP 700 Sealant, se recomienda encarecidamente a los usuarios que se pongan en contacto con el departamento de servicios técnicos.

© 2017–2020 The Dow Chemical Company. Todos los derechos reservados.

Preparación del Sustrato (Continuado)

Materiales de Respaldo

Los materiales de respaldo han sido evaluados en varios diseños de juntas, como el polietileno de célula cerrada y la varilla de soporte de espuma de poliuretano, la fibra cerámica y la lana mineral. En las aplicaciones de sellado de penetración, se ha evaluado la lana mineral. La lana mineral tiene una densidad de 45 kg/m^3 y está ligeramente comprimida al 10%. Las varillas de soporte de PU/PE son de celda cerrada y tienen una densidad de 35 kg/m^3. La construcción de soporte es un muro rígido de hormigón celular (espesor: 150 mm, densidad: 550 kg/m^3) Dependiendo de la clasificación de resistencia al fuego requerida y del diseño de la junta/penetración, se puede seleccionar el sistema más adecuado consultando las tablas de clasificación (véase las Tablas 1–3).

Enmascarado

Las áreas adyacentes a las juntas deben enmascararse con cinta para evitar la contaminación de los sustratos y garantizar una línea de sellado limpia. La cinta de enmascarado se debe retirar inmediatamente tras el proceso de trabajo con herramientas.

Aplicación

El sellador DOWSIL™ FIRESTOP 700 Sealant no debe aplicarse en superficies por debajo de los 5°C (41°F), ya que no es posible garantizar que la superficie seque y quede sin escarcha a estas temperaturas. En el cuadro 4 se presenta una estimación del consumo de materiales en función de las dimensiones de las juntas.

Tabla 4: Estimación de las necesidades de sellado.

Metros Lineales por Cartucho de 310 ml						
Ancho		**6 mm**	**10 mm**	**15 mm**	**20 mm**	**25 mm**
Profundidad	**10 mm**	5,2	3,1	2,1	1,0	
	15 mm		2,1	1,4	1,0	0,8
	20 mm		1,6	1,0	0,8	0,6

DISTRIBUCIONES IMPER-PLAK S.A.S

La junta se deberá repasar pasados los 15 minutos de aplicación como máximo para asegurar un buen contacto del sellador y el sustrato. El repasado de la junta proporciona un sellado de acabado suave y profesional (Figuras 4–5).

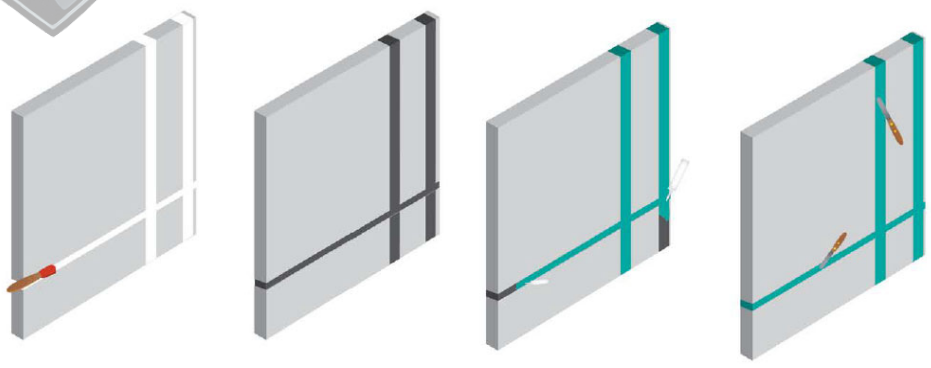

Figura 4: Típico repasado de juntas lineales para el sellador DOWSIL™ FIRESTOP 700 Sealant.

®™ Marca de The Dow Chemical Company ("Dow") o de una compañía afiliada de Dow
DOWSIL™ FIRESTOP 700 Sealant
© 2017–2020 The Dow Chemical Company. Todos los derechos reservados.

Preparación del Sustrato (Continuado)



Figura 5: Típico repasado de juntas de penetración para el sellador DOWSIL™ FIRESTOP 700 Sealant.

Limpieza
El sellador sobrante debe limpiarse de las herramientas y las superficies no porosas antes de que cure con un disolvente adecuado como DOWSIL™ R-40 Universal Cleaner. El sellador en superficies porosas debe dejarse hasta su curado y después retirarlo mediante abrasión u otros procedimientos mecánicos.

Curado Típico
Velocidad de curado a 23°C y 50% H.R.

- Desaparición del tacto pegajoso: < 1,5 hora
- Cura con 2 mm de profundidad: 1 día

Precauciones de Manejo

LA INFORMACIÓN DE SEGURIDAD DEL PRODUCTO NECESARIA PARA SU UTILIZACIÓN SIN RIESGOS, NO ESTA INCLUIDA EN ESTE DOCUMENTO. ANTES DE UTILIZARLO LEA LAS HOJAS DE DATOS DE SEGURIDAD Y LAS ETIQUETAS DEL ENVASE DEL PRODUCTO PARA UN USO SEGURO, A FIN DE OBTENER INFORMACIÓN SOBRE RIESGOS FÍSICOS Y PARA LA SALUD. LAS HOJAS DE DATOS DE SEGURIDAD ESTÁN DISPONIBLES EN LA PÁGINA WEB DE DOW EN LA DIRECCIÓN DOW.COM, O A TRAVÉS DE UN REPRESENTANTE TECNICO DE DOW, O SU DISTRIBUIDOR, O LLAMANDO AL SERVICIO DE ATENCIÓN AL CLIENTE DE DOW.

Vida Útil y Almacenamiento

Cuando se almacena en un lugar fresco y seco por debajo de 30°C en los contenedores originales sin abrir, la silicona DOWSIL™ FIRESTOP 700 Sealant presenta una vida útil de 12 meses desde la fecha de fabricación. Consulte la fecha de caducidad en el envase del producto.

Embalaje

DOWSIL™ FIRESTOP 700 Sealant se suministra en cartuchos de 310 ml en cajas de 12 y en cubos de 20 litros.

Limitaciones

El sellador DOWSIL™ FIRESTOP 700 no debe utilizarse en sustratos que filtren aceites, plastificantes o disolventes. Póngase en contacto con el departamento de servicio técnico para más información sobre las aplicaciones específicas.

DOWSIL™ FIRESTOP 700 Sealant no está destinado a utilizarse como sellador estructural en ninguna aplicación.

DOWSIL™ FIRESTOP 700 Sealant no está destinado a comercializarse en los Estados Unidos.

Este producto no esta probado ni se califica como adecuado para uso médico o farmacéutico.

IMPER-PLAK S.A.S

®™ Marca de The Dow Chemical Company ("Dow") o de una compañía afiliada de Dow
DOWSIL™ FIRESTOP 700 Sealant
© 2017–2020 The Dow Chemical Company. Todos los derechos reservados.

Informaciones Sobre Salud y Medio Ambiente

Para ofrecer a los clientes un servicio que dé respuesta a sus necesidades de información sobre la seguridad de empleo de nuestros productos, Dow dispone de una amplia organización de "Gestión de productos" y cuenta con un equipo de especialistas en temas de salud, medio ambiente y de reglamentaciones, disponibles en cada zona.

Para obtener más informaciones, sírvase visitar nuestra página web, dow.com, o consultar a su representante local de Dow.

Consideraciones Relativas a la Eliminación

Deseche de acuerdo a las normativas locales, estaduales y federales. Recipientes vacíos pueden contener residuos peligrosos. Este material y su contenedor deben de ser desechados de modo seguro y de acuerdo con las leyes.

Es responsabilidad del usuario verificar que los procedimientos de tratamiento y eliminación de residuos cumplen con las normativas locales, estaduales y federales. Póngase en contacto con su Representante Técnico de Dow para obtener más informaciones.

Gobernanza de Productos

Dow tiene una preocupación fundamental por quien produce, distribuye y usa sus productos, así como por el ambiente en que vivimos. Esta preocupación es la base de nuestra filosofía de gobernanza de productos, por la cual analizamos las informaciones de seguridad, salud y medio ambiente de nuestros productos, para luego tomar las acciones apropiadas para proteger el empleado, la salud pública y nuestro ambiente. El éxito de nuestro programa de gobernanza de productos depende de cada individuo involucrado con los productos de Dow – desde el concepto inicial y la investigación hasta la fabricación, uso, venta, eliminación y reciclaje de cada producto.

Notificación al Cliente

Dow recomienda fuertemente a sus clientes que revisen tanto sus procesos de manufactura cuanto sus aplicaciones de productos Dow desde el punto de vista de la calidad de la salud humana y del medio ambiente, para asegurarse de que los productos Dow no sean utilizados para lo que no fueron destinados o evaluados. El equipo de Dow está a su disposición para ayudarle en sus preguntas y brindarle soporte técnico coherente. La documentación de los materiales, incluyendo las hojas de datos de seguridad de productos químicos, debe de ser consultada antes del uso de los productos. Las hojas de datos de seguridad en vigor están disponibles en Dow.

DISTRIBUCIONES IMPER-PLAK S.A.S

dow.com

AVISO: No hay libertad de infracción de ninguna patente propiedad de Dow o de terceros. Debido a que las condiciones de uso y las leyes aplicables pueden diferir de un lugar a otro y pueden cambiar con el tiempo, el Cliente es responsable de determinar si los productos y la información en este documento son apropiados para el uso del Cliente y de asegurar que el lugar de trabajo y las prácticas de eliminación del Cliente estén en conformidad con las leyes aplicables y otras disposiciones gubernamentales. El producto que se muestra en esta documentación puede no estar disponible para la venta y/o disponible en todas las zonas geográficas en las que Dow tiene representación. Es posible que las afirmaciones realizadas no hayan sido aprobadas para su uso en todos los países. Dow no asume ninguna obligación ni responsabilidad por la información contenida en este documento. Las referencias a "Dow" o a la "Empresa" se refieren a la entidad legal de Dow que vende los productos al Cliente, a menos que se indique expresamente lo contrario. NO SE DAN GARANTÍAS; TODAS LAS GARANTÍAS IMPLÍCITAS DE COMERCIABILIDAD O IDONEIDAD PARA UN PROPÓSITO PARTICULAR ESTÁN EXPRESAMENTE EXCLUIDAS.

®Marca de The Dow Chemical Company