Hoja de Datos Técnicos

# DOWSIL™ Smoke Seal 800SL

Sellador de silicona autonivelante mono-componente resistente al fuego para juntas lineales interiores y exteriores en suelos

## Características y Beneficios

- Sellador monocomponente de bajo módulo
- Se cura a temperatura ambiente cuando se expone a la humedad del aire
- Cura neutral, libre de halógenos
- Fácil de aplicar: fluido y autonivelante, no requiere herramientas
- Excelente adhesión a muchos sustratos sin imprimación
- Excelentes características climáticas, incluyendo la resistencia al ozono, la radiación UV y las temperaturas extremas
- Larga vida útil
- Estable y flexible de -50°C a +180°C
- No corrosivo para metales
- Resistencia al fuego probada según EN1716 y EN11925; clasificado E según EN13501-1
- Resistencia al fuego probada para juntas lineales según UL2079; clasificada hasta tres horas FT dependiendo de la configuración de la junta
- Resistencia al fuego probada para juntas lineales según EN1366-4; clasificada hasta 240 minutos en integridad (E) y aislamiento (I) según EN13501-2 dependiendo de la configuración de la junta
- Probados según EN15651-4

DISTRIBUCIONES IMPER-PLAK S.A.S

## Aplicaciones

- El sellado contra el fuego y el humo de las juntas lineales de suelo a suelo y de suelo a pared en los suelos clasificados para el fuego

## Propiedades Típicas

Atención: Estos valores no deben ser utilizados para preparar especificaciones.

| Prueba | Propiedad | Unidad | Valor |
|---|---|---|---|
| | Colores | | Negro |
| ASTM[1] 0050 | Viscosidad | mPa.s | 28.000 |
| ASTM 0097B | Densidad | g/cm$^3$ | 1,3 |
| ASTM 0098 | Formación de piel (23°C, 50% H.R.) | minutos | 25 |

1. ASTM: Sociedad Americana de Pruebas y Materiales.

®™ Marca de The Dow Chemical Company ("Dow") o de una compañía afiliada de Dow

© 2020–2021 The Dow Chemical Company. Todos los derechos reservados.

Forma No. 62-1853-05-0221 S2D

## Propiedades Típicas (Continuado)

| Prueba | Propiedad | Unidad | Valor |
|---|---|---|---|
| ASTM 0137A | Resistencia a la tensión[2] | MPa | 0,7 |
| ASTM 0137A | Alargamiento a la rotura[2] | % | 300 |
| ASTM 0137A | Módulo al 100%[2] | MPa | 0,21 |
| ASTM D2240 | Rigidez, Durómetro | Puntal A | 19 |
| | Temperatura de aplicación | °C | +5 a 40 |
| | Temperatura de servicio | °C | De -50 a +180 |
| EN13501-1[3] | Índice de reacción al fuego | N/D | Clase E |
| UL 2079 | Índice de reacción al fuego[4] | horas | Hasta 3 horas FT |
| EN13501-2 | Índice de reacción al fuego[4] | min | Hasta EI240 |
| ISO[5] 11600 | Capacidad de movimiento de las juntas | % | +/-25 |
| | Volumen de los sólidos | % | > 95 |
| | COV | g/L | 36 |
| | Vida útil | meses | 12 |

2. 2 mm de espesor curado a los 7 días en el aire a 23°C, 50% H.R. (ASTM D412).
3. EN: Normativa europea.
4. Dependiendo de los detalles de la junta.
5. ISO: Organización Internacional de Normalización.

## Descripción

DOWSIL™ Smoke Seal 800SL es un sellador autonivelante monocomponente resistente al fuego, que se utiliza sin imprimación en muchos sustratos comunes no porosos de edificios. Este sellador único de bajo módulo posee excelentes propiedades de sellado al fuego, fuerza adhesiva y gran capacidad de movimiento, lo que lo hace ideal para actuar como sellador de humo para evitar la propagación del humo entre los suelos en caso de incendio.

DISTRIBUCIONES IMPER-PLAK S.A.S

## Modo de Empleo

**Diseño de Sistema UL 2079 (Conexiones de Piso a Piso)**
Sellador de humo: DOWSIL™ Smoke Seal 800SL
Suelo rígido: espesor ≥ 114 mm

Lana mineral:

- Densidad: mínimo 100 kg/m$^3$
- Profundidad mínima: 100 mm
- Compresión mínima: 33%


®™ Marca de The Dow Chemical Company ("Dow") o de una compañía afiliada de Dow
DOWSIL™ Smoke Seal 800SL
© 2020–2021 The Dow Chemical Company. Todos los derechos reservados.

## Modo de Empleo (Continuado)

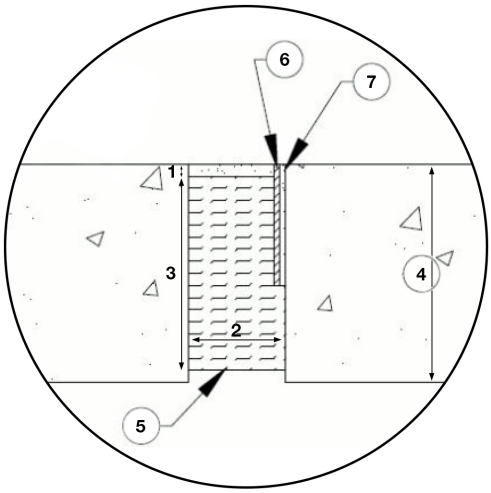


**Figura 1:** Diseño típico del sistema UL 2079 para el sellador DOWSIL™ Smoke Seal 800SL Sealant.

**Leyenda**
1. Profundidad de junta DOWSIL™ Smoke Seal 800SL
2. Ancho de la junta
3. Espesor del material de respaldo (lana de roca)
4. Calificación RF justificativa del espesor de construcción
5. Cara expuesta al fuego
6. Lámina metálica opcional
7. Sellado opcional (1,6 mm de silicona DOWSIL™ 795)

DISTRIBUCIONES IMPER-PLAK S.A.S

**Tabla 1:** Clasificación de resistencia al fuego con varios sustratos (UL2079).

| Ancho máx. del sellado | Ancho mín. del sellado | Sistema | De clasificación de resistencia al fuego |
|---|---|---|---|
| 50 mm | 6 mm | Hormigón con hormigón | 3 hr. |
| 50 mm | 6 mm | Hormigón con hierro galvanizado | 2 hr. |
| 50 mm | 6 mm | Hormigón con lámina de aluminio | 2 hr. |
| 150 mm | 6 mm | Hormigón con hormigón | 3 hr. |
| 150 mm | 6 mm | Hormigón con hierro galvanizado | 2 hr. |
| 150 mm | 6 mm | Hormigón con lámina de aluminio | 2 hr. |

**Diseño de Sistema EN1366-4 (Conexiones de Piso a Piso y de Piso a Pared)**
Sellador de humo: DOWSIL™ Smoke Seal 800SL
Lado de aplicación: no expuesto
Suelo rígido: espesor ≥ 150 mm

Lana mineral:

- Densidad: mínimo 45 kg/m$^3$
- Profundidad mínima: 100 mm
- Compresión mínima: 10%


®™ Marca de The Dow Chemical Company ("Dow") o de una compañía afiliada de Dow
DOWSIL™ Smoke Seal 800SL
© 2020–2021 The Dow Chemical Company. Todos los derechos reservados.

## Modo de Empleo (Continuado)

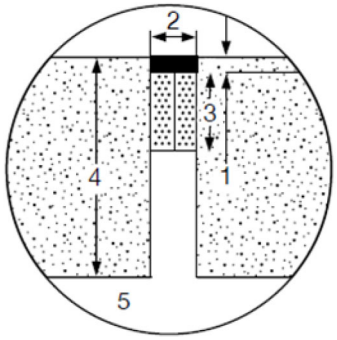


**Figura 2:** Típico diseño de sistema de junta lineal EN1366-4 para el sellador DOWSIL™ Smoke Seal 800SL Sealant.

**Leyenda**

1. Profundidad de la junta
2. Anchura de la junta
3. Profundidad del material de apoyo (lana mineral)
4. El grosor de la construcción de la pared de soporte
5. Lado del fuego

Cuando se diseñan juntas usando el sellador DOWSIL™ Smokeseal 800SL Sealant, el ancho mínimo debe ser de 6 mm.

**Tabla 2:** Clasificación de resistencia al fuego con varios sustratos (probado según EN1366-4, clasificado según EN13501-2).

| Movimiento de cizalla máx. | Ancho del sellado | Ancho mín. del sellado | Clase de resistencia al fuego EI | Clase de resistencia al fuego E |
|---|---|---|---|---|
| N/D | 6–50 mm | ≥ 2 mm | EI 240 | E 240 |
| N/D | 50–150 mm | ≥ 10 mm | EI 120 | E 240 |
| ≤ 10% | 6–50 mm | ≥ 2 mm | EI 180 | E 240 |
| ≤ 25% | 6–20 mm | ≥ 6 mm | EI 240 | E 240 |
| ≤ 25% | 6–20 mm | ≥ 10 mm | EI 120 | E 240 |
| ≤ 25% | 50–150 mm | ≥ 10 mm | EI 180 | E 240 |

DISTRIBUCIONES IMPER-PLAK S.A.S


®™ Marca de The Dow Chemical Company ("Dow") o de una compañía afiliada de Dow
DOWSIL™ Smoke Seal 800SL
© 2020–2021 The Dow Chemical Company. Todos los derechos reservados.

## Modo de Empleo (Continuado)

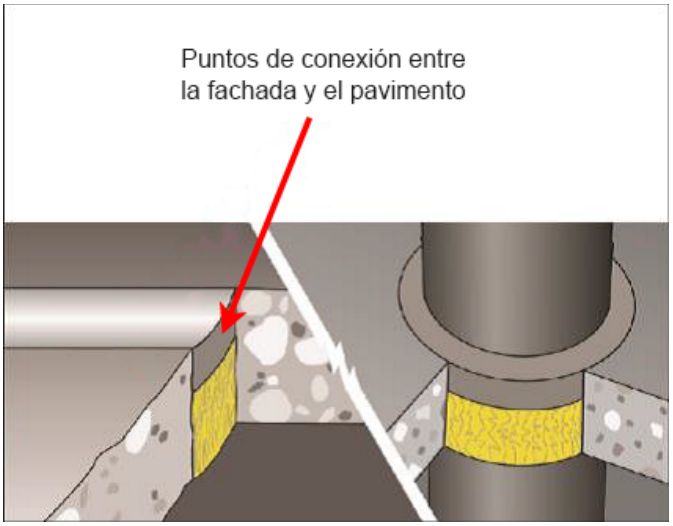


El logro de los índices de fuego específicos depende de la configuración de la junta. En la tabla 2 se ofrece información detallada. Se permite la interpolación dentro del rango probado entre la anchura nominal máxima y mínima de la junta, siempre que la profundidad total del sellado, incluido el material de apoyo, sea igual o superior. Se dispone de otras normas que definen el proceso de aplicación ampliado de los resultados de la prueba. Por favor, consulte a su representante local de Dow para que le ayude con los requisitos de diseño específicos.

## Preparación del Sustrato

### Limpieza

Es esencial que el sellador DOWSIL™ Smoke Seal 800SL se aplique en superficies firmes, limpias y secas para que se logre la máxima fuerza de adherencia. Todo el polvo y los residuos deben ser eliminados antes de la aplicación del producto o de su imprimación. Asegúrese de que las superficies estén limpias, secas, firmes y sin escarchas. Limpie todas las juntas de agentes de desmolde, repelentes al agua, lechada, polvo, suciedad, sellantes antiguos y otros contaminantes que puedan perjudicar la adhesión. Los sustratos metálicos deben desengrasarse, granallarse/lavarse para eliminar cualquier contaminante que pueda perjudicar la adhesión. Se pueden utilizar disolventes adecuados como el alcohol isopropílico, la acetona o el limpiador DOWSIL™ R-40 Universal Cleaner para limpiar los sustratos metálicos[1].

[1]Cuando use cualquier tipo de disolvente, mantenga siempre una ventilación adecuada. Evite el calor, las chispas y las llamas directas. Observe y siga todas las precauciones indicadas en la etiqueta del recipiente del disolvente o en la hoja de datos de seguridad del producto, tal como recomiendan el fabricante del disolvente y las regulaciones federales, estatales y locales aplicables.

### Suelos de Hormigón Nuevos

El hormigón nuevo o los sustratos de cemento deben tener una antigüedad mínima de 7 a 28 días y un contenido de humedad no superior al 5%. Los depósitos de lechada en el hormigón nuevo se eliminan mejor mediante un ligero chorro de arena o molienda.

### Suelos de Hormigón Antiguos

Los suelos de hormigón existentes que requieran ser restaurados deben prepararse para asegurar una fuerte unión adhesiva entre DOWSIL™ Smoke Seal 800SL y el suelo existente.

DISTRIBUCIONES IMPER-PLAK S.A.S

®™Marca de The Dow Chemical Company ("Dow") o de una compañía afiliada de Dow

© 2020–2021 The Dow Chemical Company. Todos los derechos reservados.

## Preparación del Sustrato (Continuado)

**Suelos de Hormigón Antiguos (Continuado)**
Se recomienda encarecidamente utilizar métodos de limpieza mecánica, especialmente cuando se ha producido una fuerte contaminación por aceite y grasa o cuando hay revestimientos existentes. Para asegurar la adhesión, deben eliminarse todos los contaminantes. Se puede utilizar un desengrasante químico patentado solamente en pequeñas áreas con una contaminación ligera.

Para obtener más asesoramiento sobre la limpieza de sustratos específicos, póngase en contacto con el departamento de servicios técnicos.

**Adhesión**
El sellador DOWSIL™ Smoke Seal 800 SL Sealant tiene una excelente adhesión a la mayoría de los sustratos de construcción comunes. El cemento o el hormigón deben imprimarse con DOWSIL™ P Primer para una adhesión óptima.

Dow llevará a cabo pruebas específicas de adhesión y compatibilidad en sustratos individuales para asegurar que se puedan hacer las recomendaciones correctas. En caso de duda sobre cualquier aspecto del uso del sellador DOWSIL™ Smoke Seal 800 SL Sealant, se recomienda encarecidamente a los usuarios que se pongan en contacto con el departamento de servicios técnicos.

**Materiales de Apoyo**
La lana mineral ha sido evaluada como material de apoyo en varios diseños de juntas. Dependiendo de la clasificación de resistencia al fuego requerida y del diseño de la junta/penetración, se puede seleccionar el sistema más adecuado consultando las tablas de clasificación (véase las Tabla 1 y 2). Para obtener más asesoramiento sobre materiales de apoyo alternativos, póngase en contacto con el departamento de servicios técnicos.

**Enmascarado**
Antes de empezar a trabajar, las áreas adyacentes a las juntas deben enmascararse con cinta para evitar la contaminación de los sustratos y garantizar una línea de sellado limpia. La cinta de enmascarado se debe retirar inmediatamente tras el proceso de trabajo con herramientas.

DISTRIBUCIONES
IMPER-PLAK S.A.S

**Aplicación**
El sellador DOWSIL™ Smoke Seal 800 Self leveling Sealant no debe aplicarse en superficies por debajo de los 5°C (41°F), ya que no es posible garantizar que la superficie seque y quede sin escarcha a estas temperaturas.

DOWSIL™ Smoke Seal 800SL debe vertirse sobre el sustrato preparado. El material se autonivela pero también puede extenderse de manera uniforme y lenta hasta el grosor requerido utilizando una paleta/raspador ancho. Para las cavidades, el sellador DOWSIL™ Smoke Seal 800SL puede verterse directamente según se requiera.


®™ Marca de The Dow Chemical Company ("Dow") o de una compañía afiliada de Dow
DOWSIL™ Smoke Seal 800SL
© 2020–2021 The Dow Chemical Company. Todos los derechos reservados.

## Preparación del Sustrato (Continuado)

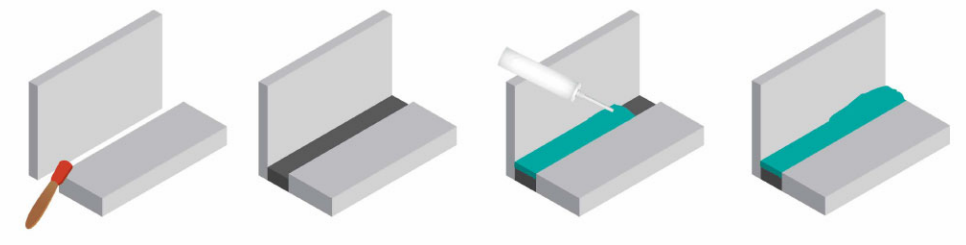

**Figura 3:** Instalación típica de juntas lineales en conexiones de suelo a suelo o de suelo a pared para DOWSIL™ Smoke Seal 800 SL. De izquierda a derecha: Limpiar la abertura, insertar el material de apoyo, aplicar el sellador DOWSIL™ Smokeseal 800 SL sealant. No se requiere ninguna herramienta.

### Limpieza

El sellador sobrante debe limpiarse de las herramientas y las superficies no porosas antes de que cure con un disolvente adecuado como DOWSIL™ R-40 Universal Cleaner[1]. El sellador en superficies porosas debe dejarse hasta su curado y después retirarlo mediante abrasión u otros procedimientos mecánicos.

[1]Cuando use cualquier tipo de disolvente, mantenga siempre una ventilación adecuada. Evite el calor, las chispas y las llamas directas. Observe y siga todas las precauciones indicadas en la etiqueta del recipiente del disolvente o en la hoja de datos de seguridad del producto, tal como lo recomiendan el fabricante del disolvente y las regulaciones federales, estatales y locales aplicables.

### Curado Típico

Velocidad de curado a 23°C y 50% H.R:

- Desaparición del tacto pegajoso: < 1 hora
- Cura completa con 9 mm de profundidad: 7 días

## Precauciones de Manejo

LA INFORMACIÓN DE SEGURIDAD DEL PRODUCTO NECESARIA PARA SU UTILIZACIÓN SIN RIESGOS, NO ESTA INCLUIDA EN ESTE DOCUMENTO. ANTES DE UTILIZARLO LEA LAS HOJAS DE DATOS DE SEGURIDAD Y LAS ETIQUETAS DEL ENVASE DEL PRODUCTO PARA UN USO SEGURO, A FIN DE OBTENER INFORMACIÓN SOBRE RIESGOS FÍSICOS Y PARA LA SALUD. LAS HOJAS DE DATOS DE SEGURIDAD ESTÁN DISPONIBLES EN LA PÁGINA WEB DE DOW EN LA DIRECCIÓN DOW.COM, O A TRAVÉS DE UN REPRESENTANTE TECNICO DE DOW, O SU DISTRIBUIDOR, O LLAMANDO AL SERVICIO DE ATENCIÓN AL CLIENTE DE DOW.

## Vida Útil y Almacenamiento

Cuando se almacena a o por debajo de 30°C en el contenedor original, el sellador DOWSIL™ Smoke Seal 800SL presenta una vida útil de 12 meses desde la fecha de fabricación. Consulte la fecha de caducidad en el envase del producto.

## Embalaje

DOWSIL™ Smoke Seal 800SL está disponible en cubos de 22 kg y 10 kg. Consulte a su distribuidor local para confirmar los tamaños de envase disponibles en su región.

## Limitaciones

DOWSIL™ Smoke Seal 800SL no está recomendado para:

- La aplicación en áreas confinadas sin una ventilación adecuada
- Las juntas bajo constante inmersión en agua

Este producto no esta probado ni se califica como adecuado para uso médico o farmacéutico.

DISTRIBUCIONES


© 2020–2021 The Dow Chemical Company. Todos los derechos reservados.

## Informaciones Sobre Salud y Medio Ambiente

Para ofrecer a los clientes un servicio que dé respuesta a sus necesidades de información sobre la seguridad de empleo de nuestros productos, Dow dispone de una amplia organización de "Gestión de productos" y cuenta con un equipo de especialistas en temas de salud, medio ambiente y de reglamentaciones, disponibles en cada zona.

Para obtener más informaciones, sírvase visitar nuestra página web, dow.com, o consultar a su representante local de Dow.

## Consideraciones Relativas a la Eliminación

Deseche de acuerdo a las normativas locales, estaduales y federales. Recipientes vacíos pueden contener residuos peligrosos. Este material y su contenedor deben de ser desechados de modo seguro y de acuerdo con las leyes.

Es responsabilidad del usuario verificar que los procedimientos de tratamiento y eliminación de residuos cumplen con las normativas locales, estaduales y federales. Póngase en contacto con su Representante Técnico de Dow para obtener más informaciones.

## Gobernanza de Productos

Dow tiene una preocupación fundamental por quien produce, distribuye y usa sus productos, así como por el ambiente en que vivimos. Esta preocupación es la base de nuestra filosofía de gobernanza de productos, por la cual analizamos las informaciones de seguridad, salud y medio ambiente de nuestros productos, para luego tomar las acciones apropiadas para proteger el empleado, la salud pública y nuestro ambiente. El éxito de nuestro programa de gobernanza de productos depende de cada individuo involucrado con los productos de Dow – desde el concepto inicial y la investigación hasta la fabricación, uso, venta, eliminación y reciclaje de cada producto.

## Notificación al Cliente

Dow recomienda fuertemente a sus clientes que revisen tanto sus procesos de manufactura cuanto sus aplicaciones de productos Dow desde el punto de vista de la calidad de la salud humana y del medio ambiente, para asegurarse de que los productos Dow no sean utilizados para lo que no fueron destinados o evaluados. El equipo de Dow está a su disposición para ayudarle en sus preguntas y brindarle soporte técnico coherente. La documentación de los materiales, incluyendo las hojas de datos de seguridad de productos químicos, debe de ser consultada antes del uso de los productos. Las hojas de datos de seguridad en vigor están disponibles en Dow.

DISTRIBUCIONES IMPER-PLAK S.A.S

dow.com

**AVISO:** No hay libertad de infracción de ninguna patente propiedad de Dow o de terceros. Debido a que las condiciones de uso y las leyes aplicables pueden diferir de un lugar a otro y pueden cambiar con el tiempo, el Cliente es responsable de determinar si los productos y la información en este documento son apropiados para el uso del Cliente y de asegurar que el lugar de trabajo y las prácticas de eliminación del Cliente estén en conformidad con las leyes aplicables y otras disposiciones gubernamentales. El producto que se muestra en esta documentación puede no estar disponible para la venta y/o disponible en todas las zonas geográficas en las que Dow tiene representación. Es posible que las afirmaciones realizadas no hayan sido aprobadas para su uso en todos los países. Dow no asume ninguna obligación ni responsabilidad por la información contenida en este documento. Las referencias a "Dow" o a la "Empresa" se refieren a la entidad legal de Dow que vende los productos al Cliente, a menos que se indique expresamente lo contrario. NO SE DAN GARANTÍAS; TODAS LAS GARANTÍAS IMPLÍCITAS DE COMERCIABILIDAD O IDONEIDAD PARA UN PROPÓSITO PARTICULAR ESTÁN EXPRESAMENTE EXCLUIDAS.



®Marca de The Dow Chemical Company